## FD1-ZFR-11F-22

**ZAFFIRO**
**Bateria wannowa wolnostojąca**

- regulator ceramiczny
- automatyczny przełącznik wanna/natrysk
- regulator strumienia M24x1
- rączka natrysku 1 funkcyjna
- wąż natryskowy PVC 150 cm
- podpodłogowy komplet przyłączeniowy 1/2 w zestawie

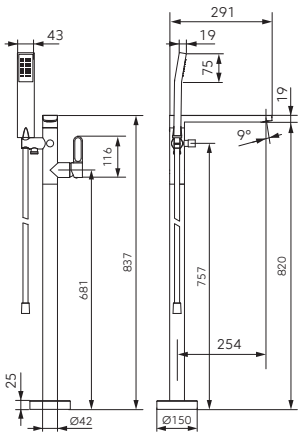

## FD1-ZFR-11F-25

**ZAFFIRO**
**Bateria wannowa wolnostojąca**
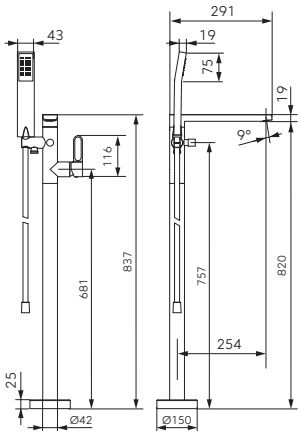
- regulator ceramiczny
- automatyczny przełącznik wanna/natrysk
- regulator strumienia M24x1
- rączka natrysku 1 funkcyjna
- wąż natryskowy PVC 150 cm
- podpodłogowy komplet przyłączeniowy 1/2 w zestawie